## MODEL 2601

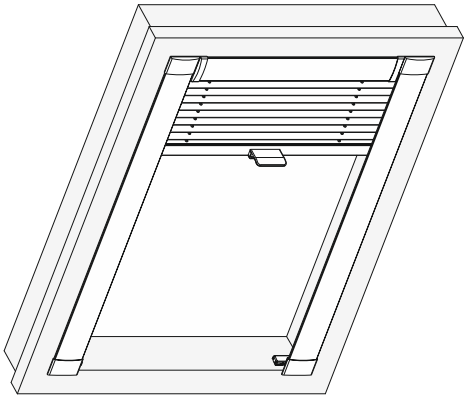

Plisa do okien dachowych z prowanicami
i górną maskownicą, obsługiwana uchwytem
Możliwość zasłaniania w jedną stronę
**Dostępne kolory profili i prowadnic:**
biały, anodowany srebrny, beżowy,
czarny oraz anodowany patyna.
Wysokość profili 16 mm
Szerokość prowadnic i maskownicy 40 mm

| | |
|---|---|
| Kąt nachylenia: | max. 60º |
| Obsługa: | uchwyt - 1 szt |
| Max szerokość: | 150 cm |
| Max wysokość: | 150 cm |

### Akcesoria standardowe

klipy do montażu górnego profilu

kostka bucika - 2 szt

### Informacja o wysokości pakietu

| wys plisy | wys. pakietu |
|---|---|
| 0,50 m | 57 - 61 mm |
| 1,00 m | 60 - 68 mm |
| 1,50 m | 64 - 72 mm |

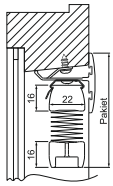


### Akcesoria dodatkowe (dopłata)

rączka z
przedłużeniem

Dopłata 240,00 zł, termin realizacji 14 dni
Przy składaniu zamówienia prosimy
o podanie symbolu okna z tabliczki znamionowej

## MODEL 2616

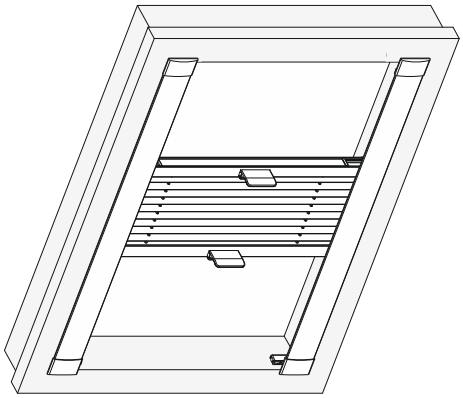

Plisa do okien dachowych z prowanicami
obsługiwana uchwytem
Możliwość zasłaniania w dwie strony
**Dostępne kolory profili i prowadnic:**
biały, anodowany srebrny, beżowy,
czarny oraz anodowany patyna.
Wysokość profili 16 mm
Szerokość prowadnic 40 mm

| | |
|---|---|
| Kąt nachylenia: | max. 60º |
| Obsługa: | uchwyt - 2 szt |
| Max szerokość: | 150 cm |
| Max wysokość: | 150 cm |

### Akcesoria standardowe

kostka bucika - 4 szt.

### Informacja o wysokości pakietu

| wys plisy | wys. pakietu |
|---|---|
| 0,50 m | 37 - 42 mm |
| 1,00 m | 41 - 48 mm |
| 1,50 m | 44 - 55 mm |

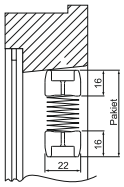


### Akcesoria dodatkowe (dopłata)

rączka z
przedłużeniem

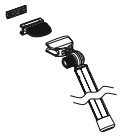

Dopłata 240,00 zł, termin realizacji 14 dni
Przy składaniu zamówienia prosimy
o podanie symbolu okna z tabliczki znamionowej

## MODEL 2621

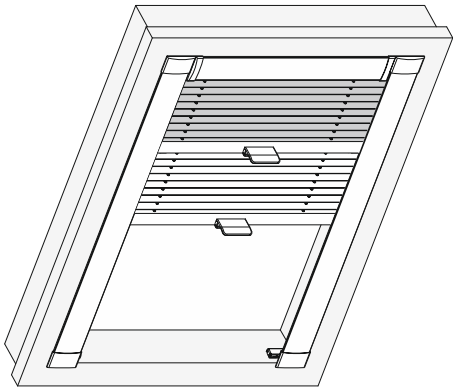

Plisa do okien dachowych z prowanicami i maskownicą
wykonana z dwóch tkanin, obsługiwana uchwytem
Możliwość zasłaniania w jedną stronę
**Dostępne kolory profili i prowadnic:**
biały, anodowany srebrny, beżowy,
czarny oraz anodowany patyna.
Wysokość profili 16 mm
Szerokość prowadnic i maskownicy 40 mm

| | |
|---|---|
| Kąt nachylenia: | max. 60º |
| Obsługa: | uchwyt - 2 szt |
| Max szerokość: | 150 cm |
| Max wysokość: | 150 cm |

### Akcesoria standardowe

klipy do montażu górnego profilu

kostka bucika - 2 szt

### Informacja o wysokości pakietu

| wys plisy | wys. pakietu |
|---|---|
| 0,50 m | 78 - 87 mm |
| 1,00 m | 86 - 101 mm |
| 1,50 m | 93 - 115 mm |

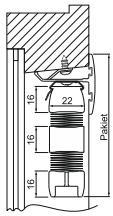


### Akcesoria dodatkowe (dopłata)

rączka z
przedłużeniem

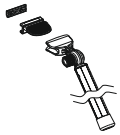

Wycena 2 osobne plisy zgodnie z grupą cenową
Dopłata 240,00 zł, termin realizacji 14 dni
Przy składaniu zamówienia prosimy
o podanie symbolu okna z tabliczki znamionowej